パソファミのファミコン吸い出し回路図（V3+α）

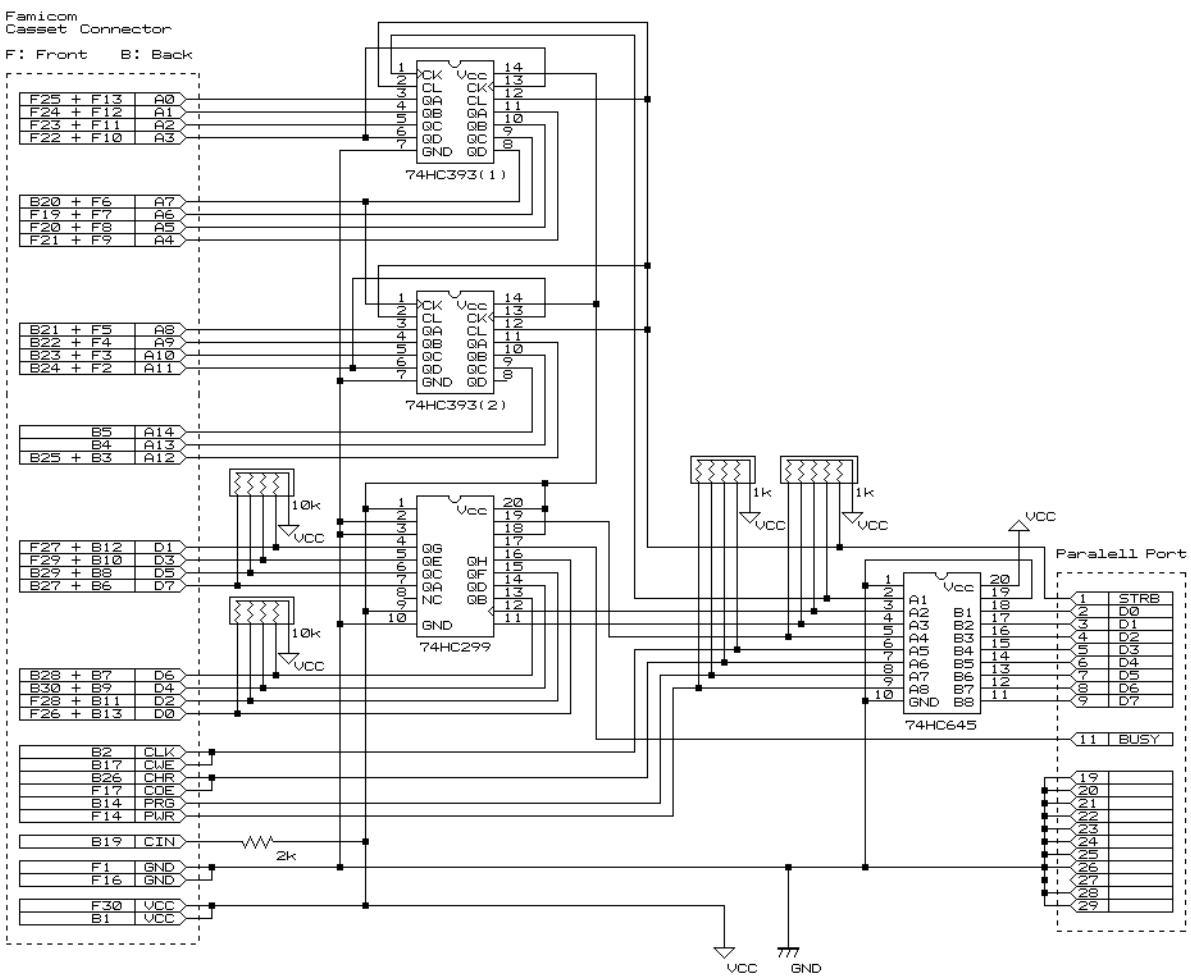

電源部（ACアダプタ使用の場合）

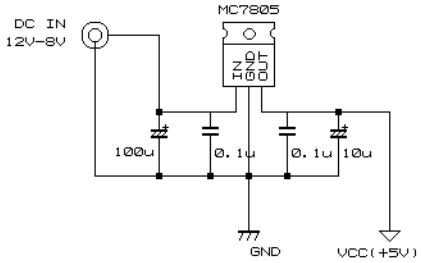

電源部（乾電池使用の場合）

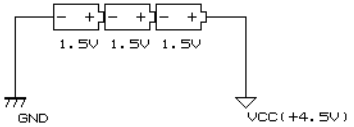
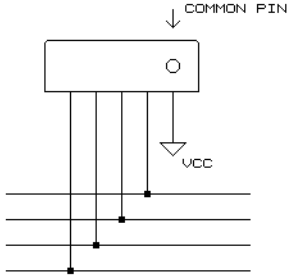
集合抵抗接近図（プルアップ）